Pince de frein DH 030 FHA

serrage par ressort – desserrage hydraulique

RINGSPANN®

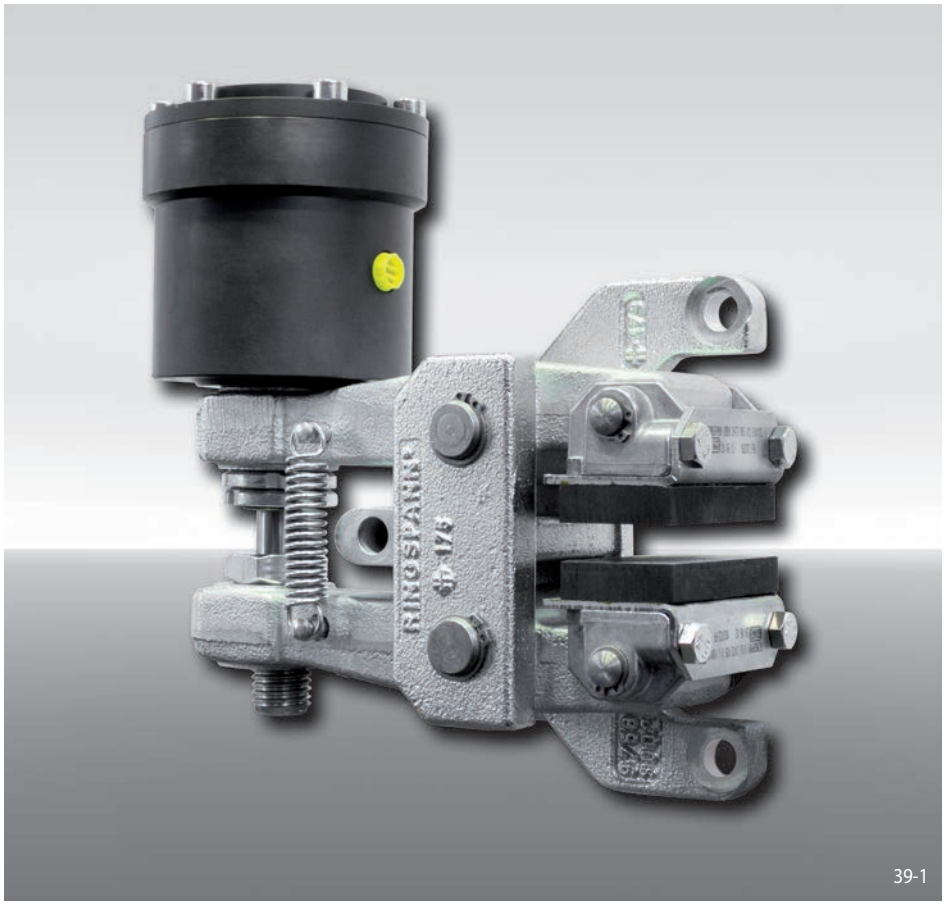

39-1

Caractéristiques

	Code
Pince de frein	D
Montage perpendiculaire au disque	H
Taille 030	030
Serrage par ressort	F
Desserrage hydraulique	H
Compensation automatique de l'usure des garnitures	A
Vérin 240	240
Vérin monté à droite ou à gauche	R L
Epaisseur du disque 12,5 mm ou 25 mm	12 25

Exemple de commande

Pince DH 030 FHA, vérin 240, vérin monté à droite, épaisseur du disque 12,5 mm:

DH 030 FHA - 240 R - 12

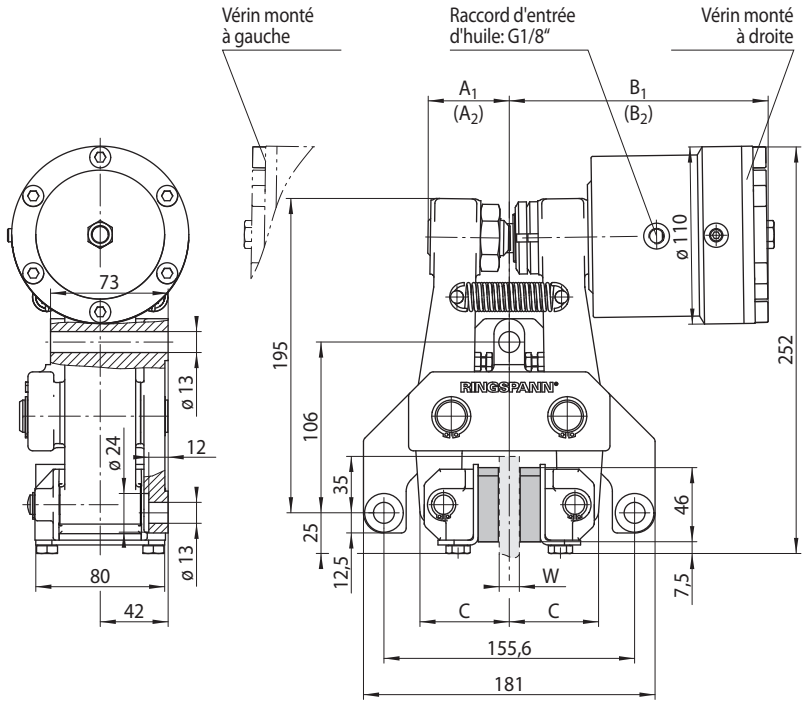

Epaisseur du disque de frein W mm	A_1 mm	(A_2) mm	B_1 mm	(B_2) mm	C mm
12,5	51	(69)	161	(180)	55
25	57	(76)	168	(187)	62

Les valeurs entre parenthèses sont données pour une usure maximale des garnitures de friction.

39-2

Données techniques

	Pince de frein DH 030 FHA avec vérin 240
Diamètre du disque de frein mm	Couple de freinage Nm
200	620
250	840
300	1 100
355	1 300
430	1 600
520	2 000
Force de serrage	11 000 N
Pression d'huile	min. 40 bar max. 120 bar
Volume d'huile	max. 6 cm^3
Poids	13,8 kg

Les couples donnés dans ce tableau sont calculés avec un coefficient de friction théorique de 0,4.