Ruote libere complete FGR … R A1A2

RINGSPANN®

per fissaggio a flangia
a rulli

22-1

Per applicazione come

- Antiretro
- Frizione a supero di velocità
- Ruota libera ad avanzamento intermittente

Caratteristiche

Ruote libere complete FGR … R A1A2 a rulli, con flangia di fissaggio completamente chiuse con cuscinetti a sfere. Lubrificate ad olio.

Coppie nominali fino a 68 000 Nm

Alberi cavi fino a 150 mm.

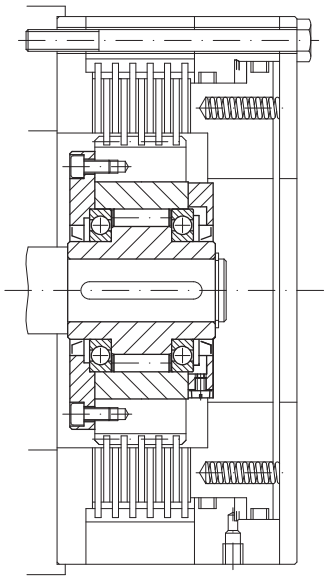

22-2

Esempio di applicazione

Ruota libera completa FGR 50 R A1A2 sono utilizzate nei freni a molla con rilascio idraulico applicati agli argani. Quando il carico viene sollevato il freno multi disco è chiuso e l'anello interno in condizione di ruota libera. A carico fermo la ruota libera funziona come antiretro. Il carico viene trattenuto sia dal freno che dall'antiretro bloccato. In fase di discesa il freno viene rilasciato in maniera controllata e il carico frenato dalla ruta libera bloccata. Utilizzando la ruota libera il controllo del freno idraulico può essere progettato in maniera più semplice ed economica.

Ruote libere complete FGR … R A1A2

RINGSPANN®

per fissaggio a flangia
a rulli

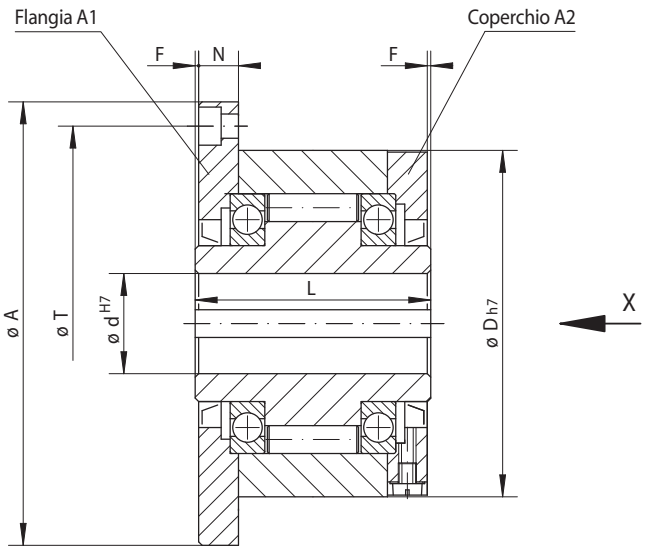

23-1

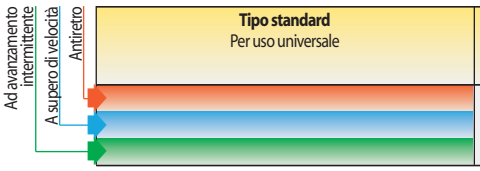

Tipo standard
Per uso universale

Dimensioni

Grandezza ruota libera	Tipo	Flange and cover combination	Momento torcente nominale M_N Nm	Velocità massima Anello interno/supero di velocità min-1	Velocità massima Anello esterno/supero di velocità min-1	Foro d mm	A mm	D mm	F mm	G*	L mm	N mm	T mm	Z*	Peso kg
FGR 12	R	A1A2	55	2 500	5 400	12	85	62	1	M 5	42	10,0	72	3	1,2
FGR 15	R	A1A2	130	2 200	4 800	15	92	68	1	M 5	52	11,0	78	3	1,6
FGR 20	R	A1A2	180	1 900	4 100	20	98	75	1	M 5	57	10,5	85	4	1,9
FGR 25	R	A1A2	290	1 550	3 350	25	118	90	1	M 6	60	11,5	104	4	2,9
FGR 30	R	A1A2	500	1 400	3 050	30	128	100	1	M 6	68	11,5	114	6	3,9
FGR 35	R	A1A2	730	1 300	2 850	35	140	110	1	M 6	74	13,5	124	6	4,9
FGR 40	R	A1A2	1 000	1 150	2 500	40	160	125	1	M 8	86	15,5	142	6	7,5
FGR 45	R	A1A2	1 150	1 100	2 400	45	165	130	1	M 8	86	15,5	146	8	7,8
FGR 50	R	A1A2	2 100	950	2 050	50	185	150	1	M 8	94	14,0	166	8	10,8
FGR 55	R	A1A2	2 600	900	1 900	55	204	160	1	M 10	104	18,0	182	8	14,0
FGR 60	R	A1A2	3 500	800	1 800	60	214	170	1	M 10	114	17,0	192	10	16,8
FGR 70	R	A1A2	6 000	700	1 600	70	234	190	1	M 10	134	18,5	212	10	20,8
FGR 80	R	A1A2	6 800	600	1 400	80	254	210	1	M 10	144	21,0	232	10	27,0
FGR 90	R	A1A2	11 000	500	1 300	90	278	230	1	M 12	158	20,5	254	10	40,0
FGR 100	R	A1A2	20 000	350	1 100	100	335	270	1	M 16	182	30,0	305	10	67,0
FGR 130	R	A1A2	31 000	250	900	130	380	310	1	M 16	212	29,0	345	12	94,0
FGR 150	R	A1A2	68 000	200	700	150	485	400	1	M 20	246	32,0	445	12	187,0

Il momento torcente trasmissibile è 2 volte quello nominale. Per la determinazione della coppia nominale vedi a pagina 14.
Cava chiavetta in accordo alle DIN 6885, pagina 1 • Tolleranza sulla larghezza chiavetta JS10.
* Z= Numero di fori filettati per viti G (DIN EN ISO 4762) su interasse T.

Istruzioni di montaggio

La ruota libera base, flangia, coperchio, tenute e viti sono forniti sciolti. Queste devono essere assemblati dal cliente considerando il senso di rotazione in condizione di ruota libera. Prima della partenza della macchina la ruota libera dovrà essere riempita di olio secondo le quantità specificate. Su richiesta potranno essere fornite ruote libere complete già assemblate e piene di olio.

Il fissaggio con la macchina avviene frontalmente centrato sul diametro D e tramite la flangia a fori passanti A1.

La tolleranza dell'albero deve essere ISO h6 o j6 e la tolleranza sul diametro D della parte della macchina deve essere ISO H7 o J7.

Esempio d'ordine

Ruota libera FGR 25, tipo a standard con flangia A1 e coperchio A2:

- FGR 25 R A1A2

Se non diversamente specificato nel ordine la ruota libera base, flangia, coperchio, tenute e viti sono forniti sciolti. In caso sia necessario averla già assemblata piena d'olio è necessario specificarlo nell'ordine. In fase d'ordine è inoltre necessario specificare la direzione in condizione di ruota libera dell'anello interno visto dalla direzione X:

- libero in senso antiorario
- libero in senso orario