Ruote libere complete BC

con braccio di reazione
a rulli o a corpi di contatto a distacco centrifugo X

RINGSPANN®

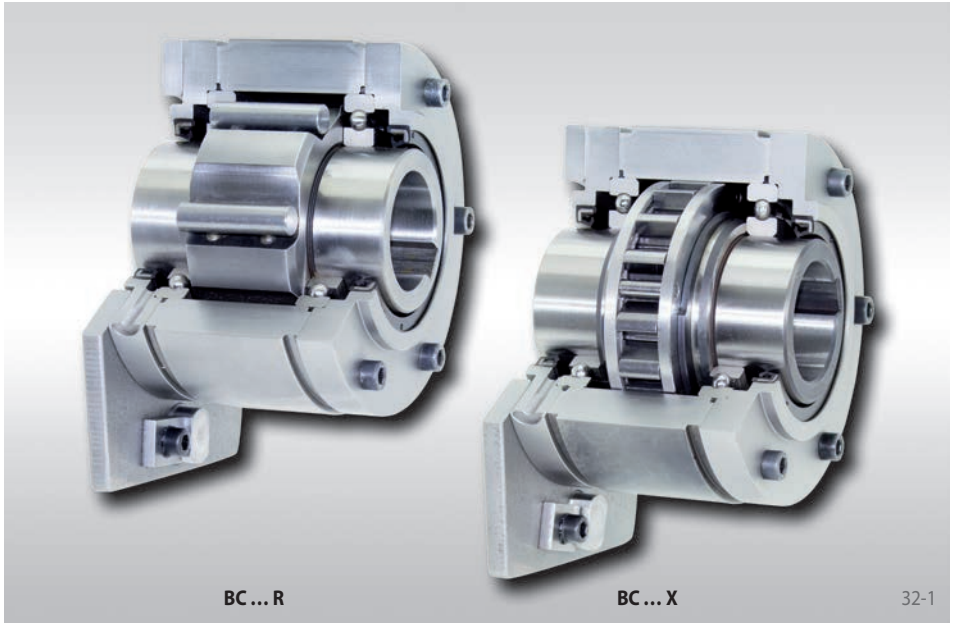

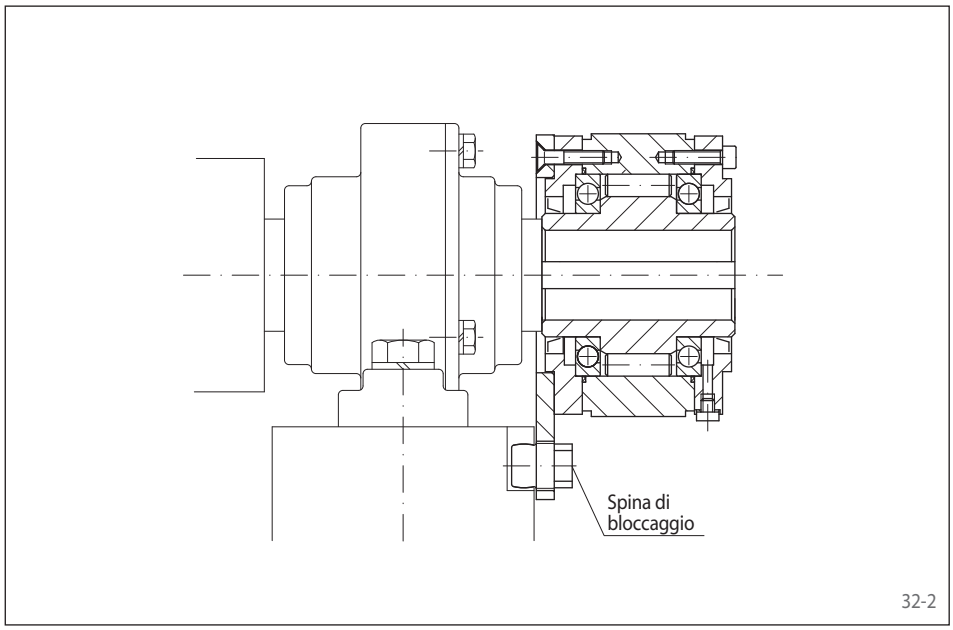

Per applicazione come

- Antiretro

Caratteristiche

Ruote libere complete BC a rulli o a corpi di contatto, completamente chiuse con braccio di reazione e cuscinetti a sfere.

Le ruote libere BC sono fornite piene di olio pronte per l'istallazione.

Oltre al tipo standard è disponibile anche il tipo a distacco centrifugo X per un funzionamento in condizione di ruota libera senza usura ad elevate velocità di rotazione dell'anello interno.

Coppie nominali fino a 57 500 Nm.

Alberi cavi fino a 150 mm. Molti diametri sono disponibili con tempi di consegna veloci.

Esempio di applicazione

Ruota libera completa BC 90 R utilizzata come antiretro all'uscita dell'albero di un rullo di trasporto. La coppia di ritorno è bloccata mediante il braccio di reazione collegato con una spina iserita nel basamento. Se la spina di bloccaggio viene rimossa l'albero può girare in entrambi le direzioni.

Ruote libere complete BC

RINGSPANN®

con braccio di reazione
a rulli o a corpi di contatto a distacco centrifugo X

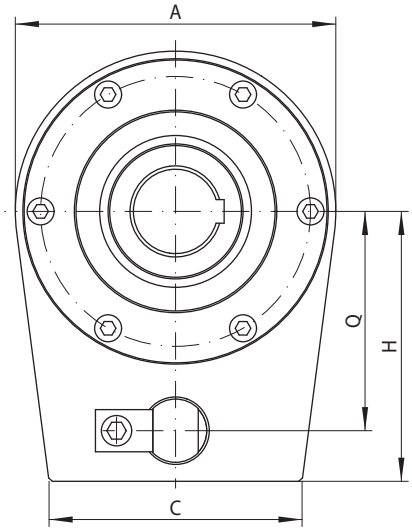

33-1

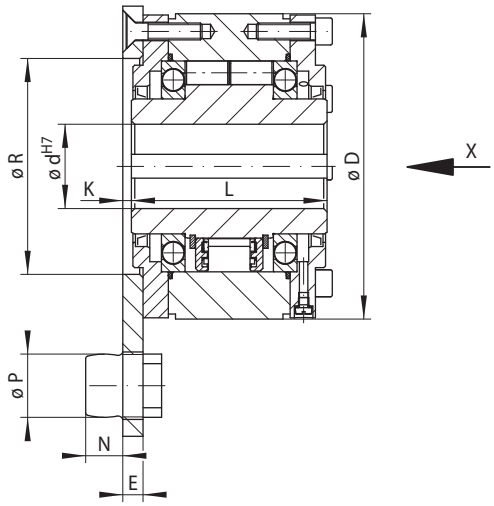

Metà superiore:
Tipo Standard

Metà inferiore:
Tipo con corpi di contatto a distacco centrifugo X

33-2

Antiretro

Tipo standard Per uso universale	Tipo con corpi di contatto a distacco centrifugo X Per aumentare la durata attraverso i corpi di contatto a distacco centrifugo per rotazione veloce dell'anello interno	Dimensioni

Grandezza ruota libera	Tipo	Momento torcente nominale M_N Nm	Velocità massima Anello interno min-1	Tipo	Momento torcente nominale M_N Nm	Velocità di distacco dell'anello interno min-1	Velocità massima Anello interno min-1	Foro d Standard mm	Foro d max. mm	A mm	C mm	D mm	E mm	H mm	K mm	L mm	N mm	O mm	P mm	Q mm	R mm	S Viti	Peso kg
BC 12	R	150	1 750					15	15	71	50	71	8	53	4,5	68	9	91	11,5	42	45	M 6	2
BC 15	R	230	1 650					20	20	81	60	81	8	62	4,5	70	9	93	13,5	50	50	M 6	3
BC 18	R	340	1 550					25	25	96	70	96	8	73	4,5	70	9	96	15,5	60	60	M 10	4
BC 20	R	420	1 450	DX	400	750	1 700	30	30	110	90	106	8	80	2,5	77	11	104	19,5	65	70	M 10	5
BC 25	R	800	1 250	DX	650	700	1 600	40	40	126	100	126	8	90	2,5	93	11	125	19,5	75	80	M 12	8
BC 28	R	1 200	1 100					45	45	140	110	136	10	105	3,5	95	14	129	24,5	85	90	M 12	9
BC 30	R	1 600	1 000	DX	1 100	630	1 600	50	50	155	120	151	10	120	3,5	102	16	140	27,5	95	100	M 16	12
BC 35	R	1 800	900					55	55	170	130	161	10	140	3,5	110	19	151	33,5	112	110	M 16	15
BC 40	R	3 500	800	SX	1 400	430	1 500	60	60	190	150	181	12	160	5,5	116	22	160	37,5	130	120	M 16	20
BC 45	R	7 100	750	SX	2 300	400	1 500	70	70	210	160	196	14	175	7,0	130	26	176	41,5	140	130	M 16	25
BC 50	R	7 500	700					75	75	220	180	206	14	185	7,0	132	26	178	41,5	150	140	M 16	30
BC 52	R	9 300	650	SX	4 900	320	1 500	80	80	230	190	216	14	200	4,5	150	26	208	41,5	160	150	M 20	35
BC 55	R	12 500	550	SX	6 500	320	1 250	90	90	255	200	246	15	210	3,5	170	29	228	49,5	170	160	M 20	50
BC 60	R	14 500	500	SX	14 500	250	1 100	100	105	295	220	291	20	250	8,5	206	35	273	60,0	200	190	M 24	91
BC 70	R	22 500	425	SX	21 000	240	1 000	120	120	335	260	321	25	280	14,0	215	39	291	65,0	225	210	M 24	115
BC 80	R	25 000	375					130	130	360	280	351	30	280	18,5	224	39	302	65,0	225	220	M 24	150
BC 90	R	33 500	350					140	140	385	300	371	35	310	22,5	236	55	314	70,0	250	240	M 30	180
BC 95	R	35 000	300					150	150	400	350	391	40	310	27,5	249	55	337	70,0	250	250	M 30	225
BC 100	R	57 500	250	UX	42 500	210	750	150	150	420	380	411	45	345	31,5	276	60	372	80,0	280	270	M 30	260

Il momento torcente trasmissibile è 2 volte quello nominale. Per la determinazione della coppia nominale vedi a pagina 14.
Cava chiavetta in accordo alle DIN 6885, pagina 1 • Tolleranza sulla larghezza chiavetta JS10.

Istruzioni di montaggio

La coppia contraria viene bloccata dal braccio di reazione e dalla spina. La spina di bloccaggio è inserita in un foro sulla macchina. Deve avere dai 0,5 a 2 mm di gioco in senso radiale ed assiale. Se la spina di bloccaggio viene rimossa l'albero può ruotare nei due sensi.

La tolleranza dell'albero deve essere ISO h6 o J6.

Le ruote libere BC sono fornite piene d'olio e pronte per l'istallazione.

Esempio d'ordine

Ruota libera BC 30, tipo a standard e albero cavo da 50 mm:

- BC 30 R, d = 50 mm

In caso d'ordine prego specificare il senso di rotazione in condizione di ruota libera dell'anello interno visto dalla direzione X:

- libera in senso antiorario
- libera in senso orario