Freno a pinza DV 030 FHM

attivato a molla – rilasciato idraulicamente

RINGSPANN®

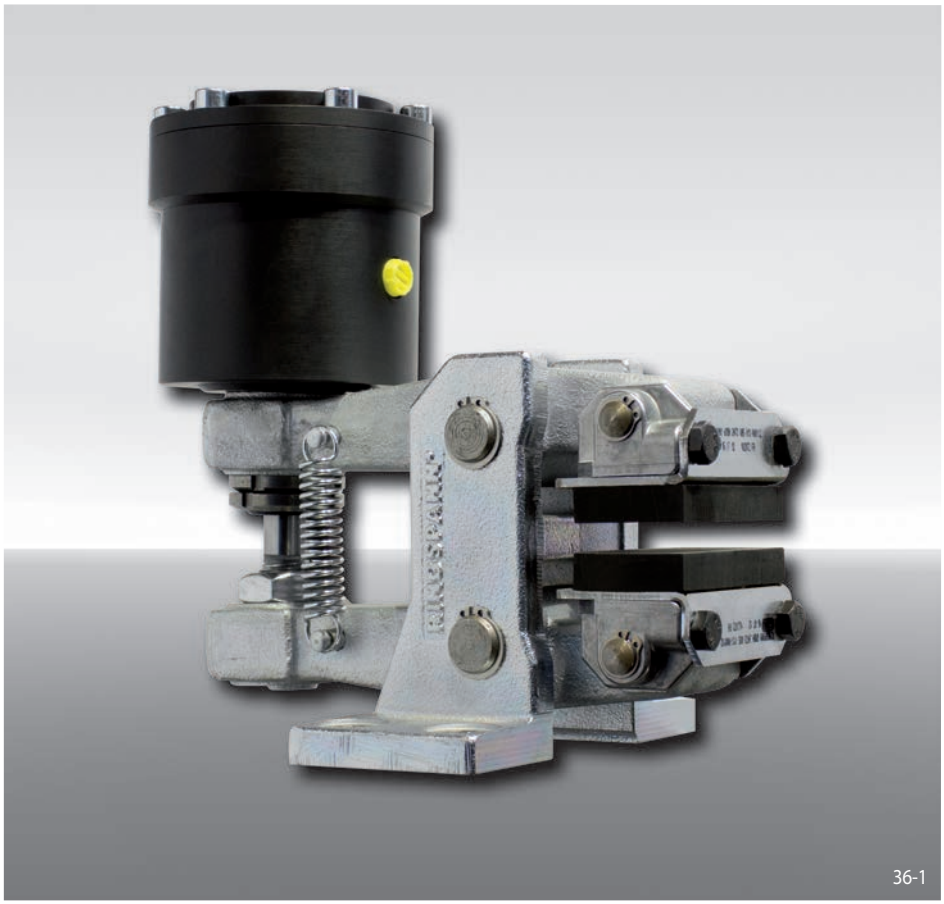

36-1

Caratteristiche

	Codice
Freno a pinza	D
Montaggio parallelo al disco freno	V
Grandezza 030	030
Attivato a molla	F
Rilasciato idraulicamente	H
Registrazione manuale del consumo elementi d'attrito	M
Servofreno 250	250
Servofreno disponibile per montaggio a destra o sinistra	R L
Spessore del disco freno 12,5 mm o 25 mm	12 25

Esempio d'ordine

Freno a pinza DV 030 FHM, servofreno 250, servofreno montato a destra, spessore disco freno 12,5 mm:

DV 030 FHM - 250 R - 12

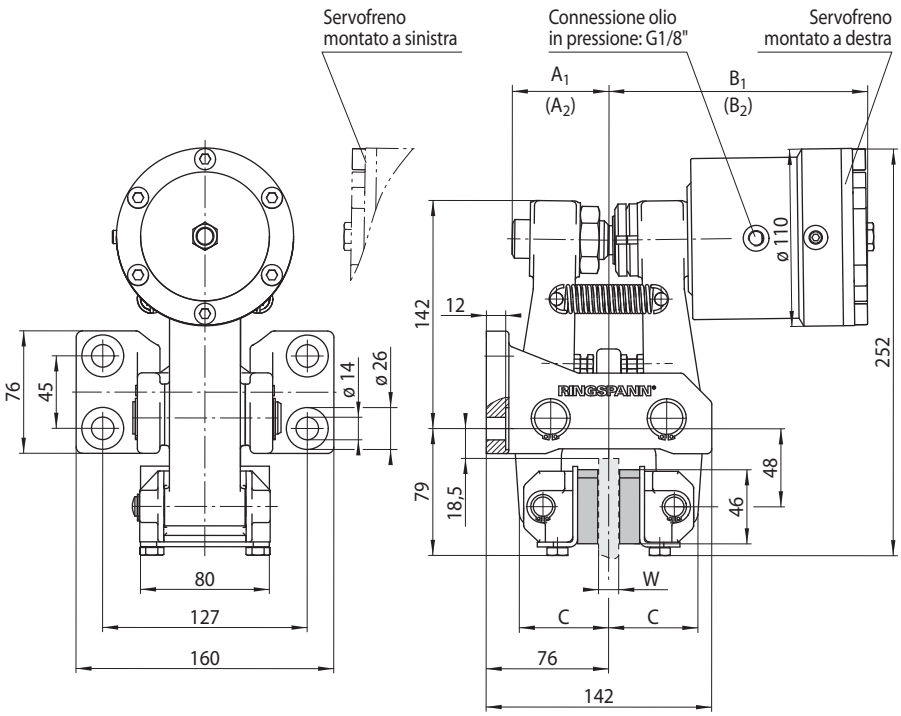

Spessore del disco freno W mm	A_1 mm	(A_2) mm	B_1 mm	(B_2) mm	C mm
12,5	60	(69)	161	(180)	55
25	67	(76)	168	(187)	62

Valori tra parentesi in caso di massimo consumo degli elementi frenanti.

36-2

Dati tecnici

	Freno a pinza DV 030 FHM con servofreno 250
Diametro disco freno mm	Coppia di frenatura Nm
200	620
250	840
300	1 100
355	1 300
430	1 600
520	2 000
Forza di serraggio	11 000 N
Pressione olio	min. 40 bar max. 120 bar
Volume olio	max. 6 cm^3
Peso	14,5 kg

La coppia di frenatura indicata nella tabella è calcolata con un coefficiente di attrito teorico di 0,4.