Freno de pinza DH 035 FHM

accionamiento por muelle – liberación hidráulica

RINGSPANN®

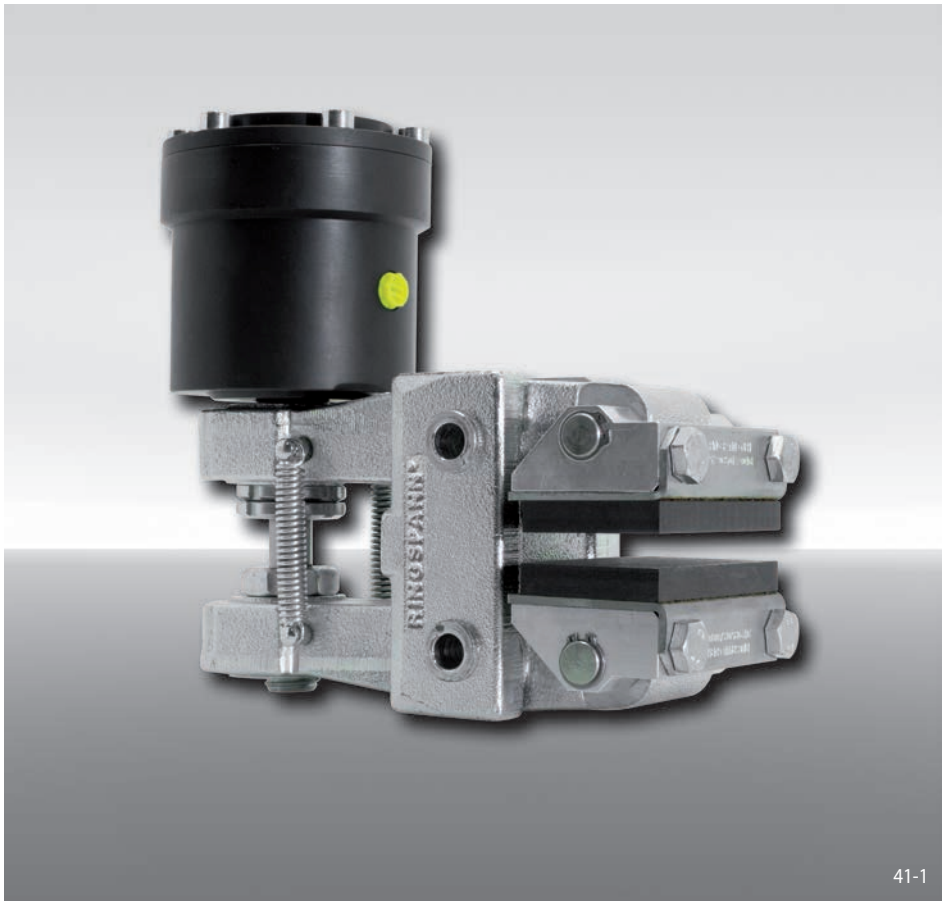

41-1

Características

	Código
Freno de pinza	D
Montaje a la máquina perpendicular al disco de freno	H
Tamaño del bastidor 035	035
Accionamiento por muelle	F
Liberación hidráulica	H
Ajuste manual del desgaste de las zapatas	M
Cilindro de presión 270	270
Disponible cilindro de presión montado a derechas o izquierdas	R L
Para espesor del disco de freno 12,5 mm o 25 mm	12 25

Ejemplo de pedido

Freno de pinza DH 035 FHM, cilindro de presión 270, cilindro de presión montado a derechas, para espesor del disco de freno 12,5 mm:

DH 035 FHM - 270 R - 12

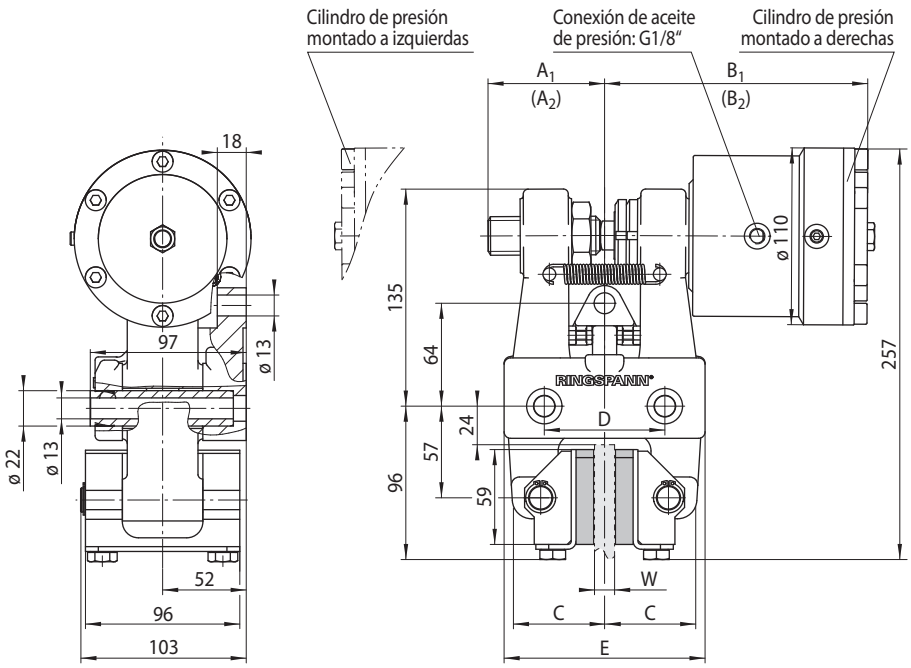

Para espesor del disco de freno W mm	A_1 mm	(A_2) mm	B_1 mm	(B_2) mm	C mm	D mm	E mm
12,5	74	(63)	164	(174)	57	75	125
25	72	(61)	171	(181)	63	84	131

Las cotas entre paréntesis, se dan con el máximo desgaste de las zapatas.

41-2

Datos técnicos

	Freno de pinza DH 035 FHM con cilindro 270
Diámetro del disco de freno mm	Par de frenado Nm
300	1500
355	1850
430	2350
520	3000
630	3600
710	4100
800	4700
Fuerza de apriete	16000 N
Presión de aceite	mín. 55 bar máx. 120 bar
Volumen de aceite	máx. 6 cm^3
Peso	13,9 kg

Los pares de frenado que se muestran en la tabla se basan en un coeficiente de fricción teórico de 0,4.