Freno a pinza DH 020 PFK

attivato pneumaticamente – rilasciato a molla

RINGSPANN®

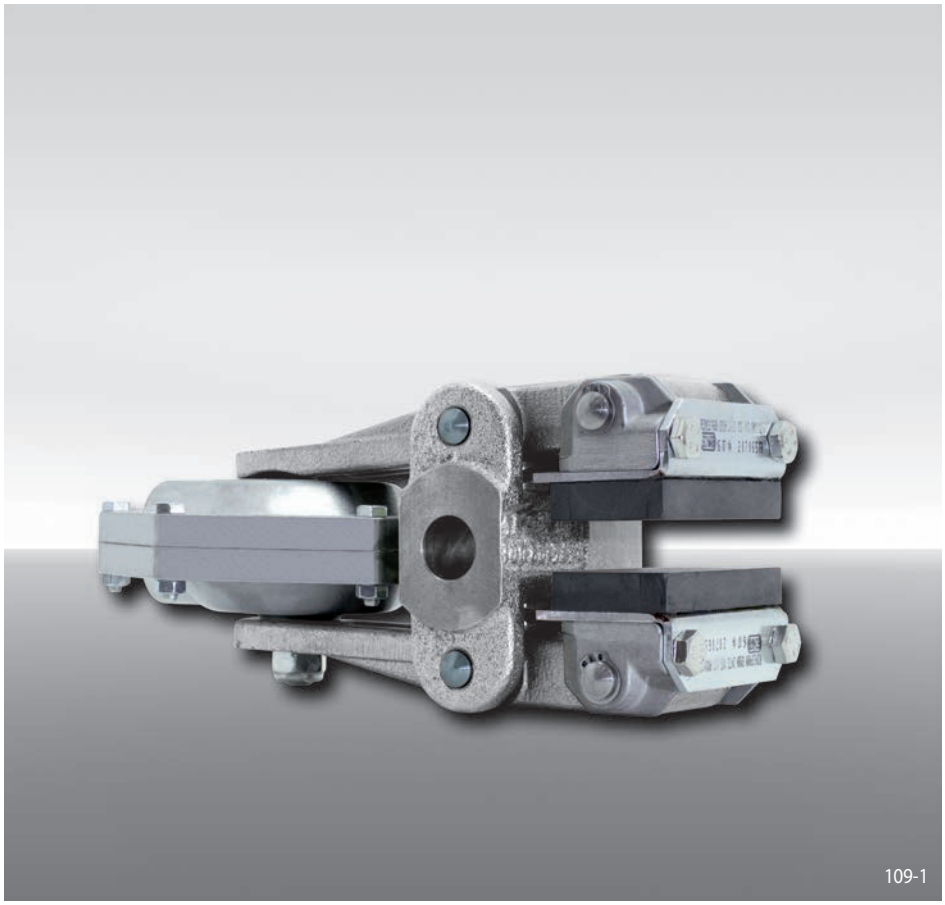

109-1

Caratteristiche

	Codice
Freno a pinza	D
Montataggio ortogonale al disco freno	H
Grandezza 020	020
Attivato pneumaticamente	P
Rilasciato a molla	F
Senza registrazione del consumo elementi d'attrito	K
Servofreno 630	630
Servofreno montato in posizione centrale	M
Spessore del disco freno 12,5 mm	12

Esempio d'ordine

Freno a pinza DH 020 PFK, servofreno 630, servofreno montato in posizione centrale, spessore disco freno 12,5 mm:

DH 020 PFK - 630 M - 12

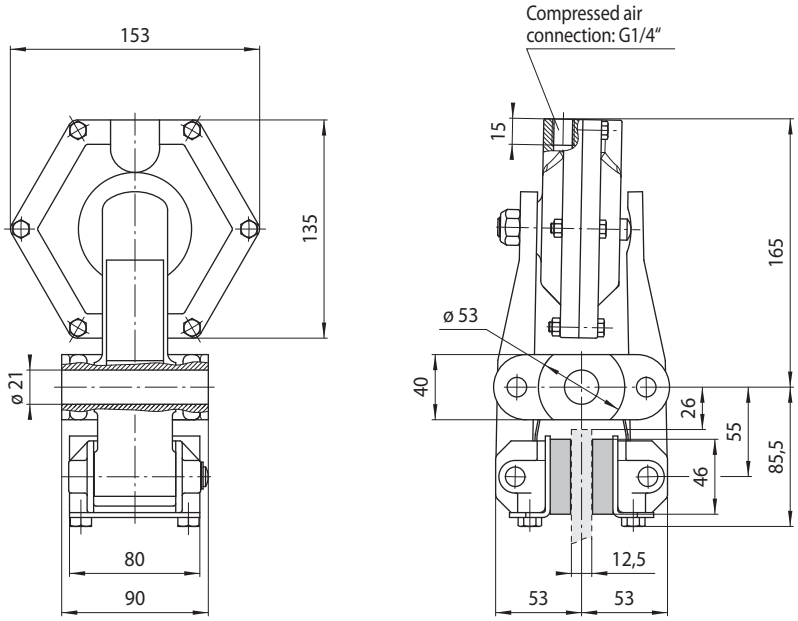

Valori tra parentesi in caso di massimo consumo degli elementi frenanti.

109-2

Dati tecnici

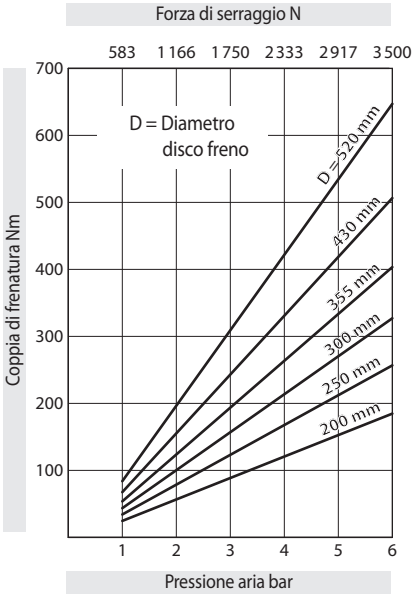

La coppia di frenatura indicata nella tabella è calcolata con un coefficiente di attrito teorico di 0,4.

Pressione aria: max. 6 bar

Volume aria: max. 120 cm^3 ad attivazione

Peso: 4,8 kg